1ПМ.292.002ГЧ

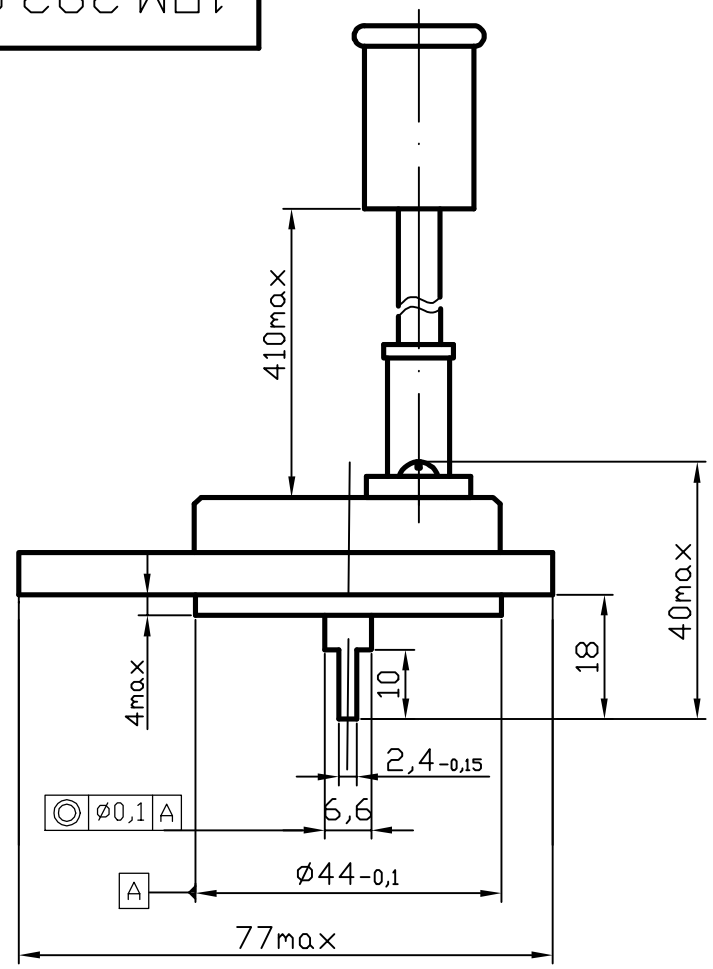

Крепление датчика

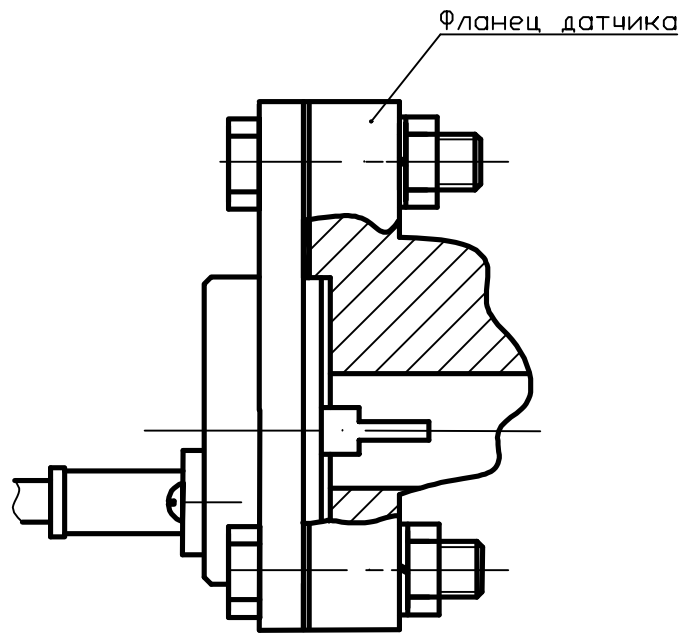

Схема подключения датчика к спидометру

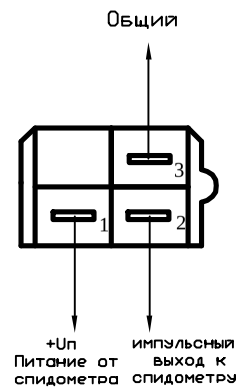

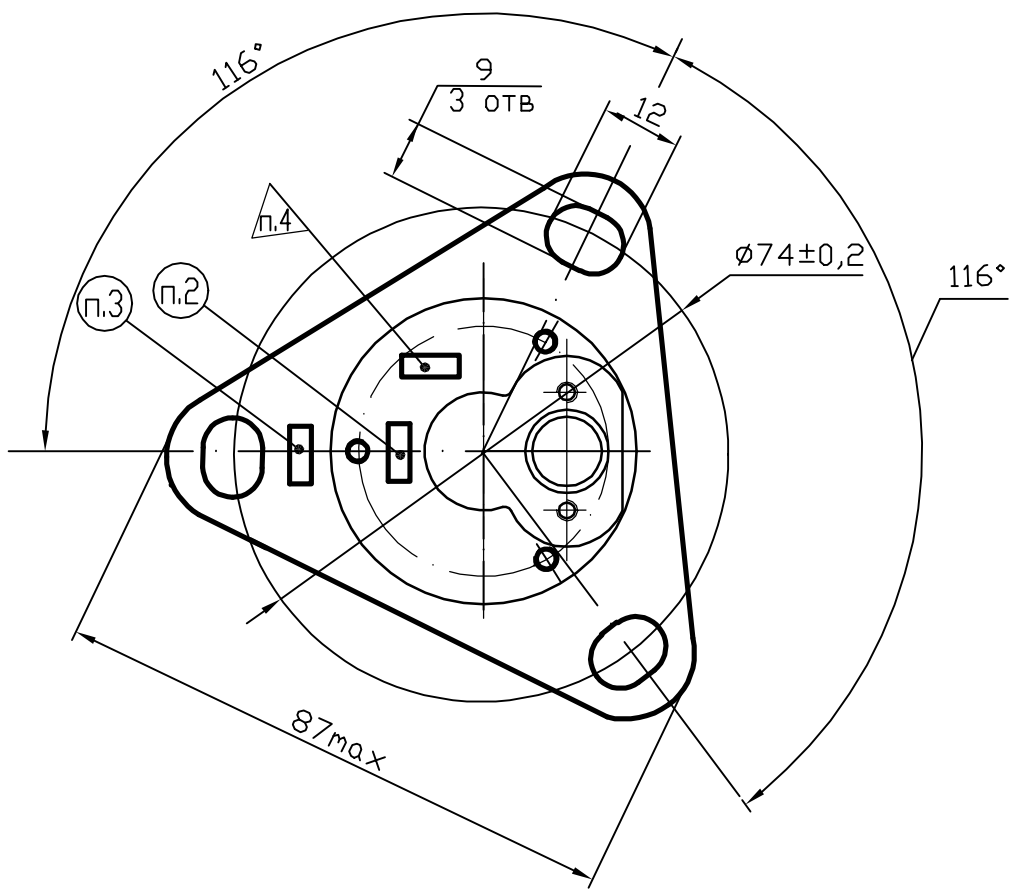

1. Размеры для справок.
2. Маркировка условного обозначения датчика.
3. Маркировка даты изготовления.
4. Штамп ОТК.
5. Датчик должен соответствовать техническим требованиям ТУ РБ 300125187.207 – 2004.

					1ПМ.292.002ГЧ			
Изм.	Лист	N докум.	Подп.	Дата	Датчик импульсов ПД8089-1 Габаритный чертеж	Лит.	Масса	Масштаб
Разраб.						А	130г	1:1
Пров.						Лист	Листов 1	
Т.контр.								
Н.контр.						РУП "ВЗЭП"		
Утв.								

Перв. примен. ПД8089-1

Справ. N

Подп. и дата

Инв. N дубл.

Взам.инв.N

Подп. и дата

Инв. N подл.

Формат А3